GILIOLI

CARRI TRINCIAMISCELATORI

CUTTER-MIXERS
FUTTERHACKSEL-MISCHWAGEN

CE

DESILMIX/3

MIXER/G

CONDOR/DX

www.italmix.it

DESILMIX / 3 ALTA TECNOLOGIA & ALTA QUALITA

CARRI TRINCIA-MISCELATORI, DESILATORI A 3 COCLEE

Trincia miscelatori desilatori a 3 coclee con l albero centrale con l albero centrale tipo impastatrice di grosse dimensioni e due alberi superiori controrotanti che permettono sia di preparare che di distribuire uniformemente una razione UNIFEED soffice ed omogenea, mantenendo inalterate le caratteristiche organolettiche del prodotto stesso. Questo carro viene equipaggiato di una potente fresa desilatrice universale dotata di un motoriduttore che ne assicura un elevato rendimento nella desilazione non solo di insilati di mais, ma soprattutto di insilati di erba e rotoballe di fieno o paglia.

High Technology and Best quality. Cutter - Mixer - desiler wagons with 3 feed screws.
Cutter- Mixer- Desiler wagons with 3 feed screws and with a central big auger type mixing machine and two upper counter rotating augers able to prepare and distribuite in an uniform way a soft and homogeneous mix UNIFEED maintaining unaltered the organoloptic characteristics of the product.This wagon has got a powerful universal desiler cutter with a gearmotor to obtain the highest efficiency desiling maize and grass ensiled products and hay and straw balls.

Desilatura potente e rapidit di carico.
Powerful and fast unloading of ensiled product.
Leistungsf hige Silage-Entnahmefr se, schnelle Beladung.

Fresa per prodotti insilati e foraggi.
Cutter for ensiled products and forage.
Fr se f r Silageprodukte und Schnittfutter.

Versatilit di carico
Versatile loading
Vielseitige Ladem glichkeiten

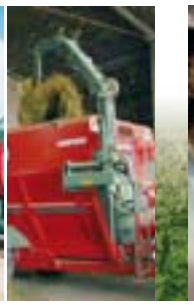

Trinciatura rapida con appositi coltelli speciali.
Fast shredding with special knives.
Schneller H ckselvorgang mit Spezialmessern.

Miscelazione soffice ed omogenea
Soft and homogeneous mixing.
Weiche und homogene Mischung.

GILIOLI
TRINCIAMISCELATORI

Hohe Tecnologie und hochwertig. Schneid-Misch-Entsilier-Wagen mit 3 Schnecken.

Schneid-Misch-Entsilier-Wagen mit 3 Schnecken mit der Mittelwelle Typ R hrgewehr mit gr §en Dimensionen und mit zwei gegendrehenden Oberwellen, um die weiche und homogene Mischung UNIFEED mit unver nderten organoleptischen Kennzeichen vorbereiten und verteilen. Der Wagen hat eine starke entsilierende universelle Fr se mit einem Getriebemotor f r die h chste Entsilierleistung von siliertem Maisprodukt aber ber alles von siliertem Grasprodukt oder Stroh- und Heuballen.

Mod		60/3 306	70/3	80/3	90/3	100/3	120/3	150/3	180/3
Capacit - *Capacity* Fassungsverm gen	m^3	6	7	8	9	10	12	15	18
A Altezza - *Height* H he	mm	2200	2450	2450	2550	2650	2850	3000	2950
B Larghezza - *Width* Breite	mm	1750	2000	2000	2000	2050	2050	2200	2450
C Lunghezza - *Length* L nge	mm	5300	5940	5940	6190	6760	6960	7300	7500
D Carreggiata esterna *Track* - Spurweite	mm	1750	1950	1950	1950	1950	1950	2250	2300
E Altezza max fresa *Max. cutter heigh* Max. H he Fr se	mm	4000	4000	4500	4500	5000	5000	5000	5500
F Altezza scarico *Unloading height* Abladeh he	mm	Variabile a richiesta - *Variable on request* Auf Anfrage variabel							
Massa - *Mass* - Masse	mm	3500	4600	4700	4800	5500	5700	7000	9000
Potenza assorbita *Power absorbed* Leistungsaufnahme	HP	40	60	60	60	70	80	80	90

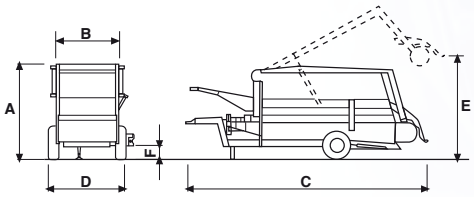

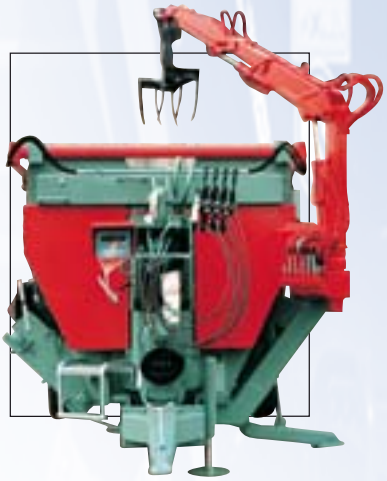

Tappeto mobile di scarico.
Unloading conveyor belt.
Beweglicher Entladeteppich.

Piastra magnetica allo scarico.
Magnetic plate at unload.
Magnetische Platte f r die Entladung.

Dispositivo elettrico per il controllo dei dispositivi idraulici.
Electric device for the control of the hydraulic devices.
Elektrische Vorrichtung f r die controlle von den hydraulischen Geraten.

Sistema di pesatura elettronica
Electronic weighing system
Das elektronische System

MIXER / G

SOLIDITA & AFFIDABILITA

CARRI TRINCIA-MISCELATORI A 3 COCLEE

Grazie all albero inferiore trinciante tipo impastatrice costruito con pale asimmetriche e coltelli in acciaio SI55, si ottiene sia un taglio netto e preciso del foraggio che una perfetta miscelazione tale da consentire una ruminazione ottimale del bestiame sia da carne che da latte.

Fastness and reliability: cutter mixer wagon swith 3 feed screws.
With the lower cutting auger type mixing machine built with asymmetrical shovels and knives made of steel SI55, a clean and precise cut of the forage and a perfect mixing are possibile to allow the best rumination for milk and slaughter cows.

Solidit t und Zuverl ssigkeit. Schneid-Misch-Wagen mit 3 Schnecken.
Dank der Unterschneidwelle Typ R hrgewehr mit asymmetrischen Schaufeln und Messern aus Stahl Typ SI55, sind das reine und pr zise Schneiden und das Mischen des Futters m glich, um das beste Wiederk uen f r das Milch- und Schlachtvieh zu erhalten.

Caricatore laterale.
Side loader.
Seitliche Ladevorrichtung.

Controcoltelli per una maggiore efficienza operativa.
Counter-knives for greater operating efficiency.
Gegenmesser garantieren eine leistungsf higere Bearbeitung.

Doppio scarico posteriore.
Double rear discharge.
Beidseitige Hinteraustrag.

Distribuzione uniforme ad altezza variabile.
Uniform distribution with variable height.
Gleichm §ige Verteilung, H he variabel.

GILIOLI
TRINCIAMISCELATORI

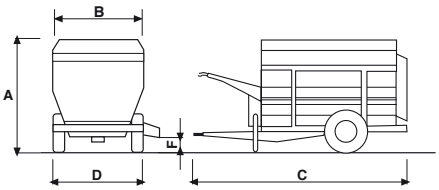

Mod		G/6	G/7	G/8	G/9	G/10	G/12	G/15	G/18
Capacit - *Capacity* Fassungsverm gen	m^3	6	7	8	9	10	12	15	18
A Altezza - *Height* H he	mm	2200	2400	2400	2440	2560	2750	3000	2950
B Larghezza - *Width* Breite	mm	1750	1935	1935	1935	2050	2050	2050	2300
C Lunghezza - *Length* L nge	mm	4550	5480	5480	5730	5980	6180	6700	6700
D Carreggiata esterna *Track* - Spurweite	mm	1750	1750	1750	1750	1850	1850	2150	2200
E Altezza max fresa *Max. cutter heigh* Max. H he Fr se	mm	-	-	-	-	-	-	-	-
F Altezza scarico *Unloading height* Abladeh he	mm	Variabile a richiesta - *Variable on request* Auf Anfrage variabel							
Massa - Peso - Massa	mm	3000	3600	3700	4000	4500	4800	6000	8000
Potenza assorbita *Power absorbed* Leistungsaufnahme	HP	40	50	50	50	60	70	80	90

Servocomandi posizionati sul trattore.
Servo-controls positioned on tractor.
Servosteuerung auf dem Traktor.

Piedino ad azionamento idraulico.
Hydraulically operated foot.
Hydraulisch gesteuerter Fu§.

Ripetitore di peso.
Repeater display.
Gewicht-Wiederholer.

DESILMIX / 3
MIXER / G

CONDOR

SISTEMI DI PESATURA

WEIGHING SYSTEM
SYSTEM ZUR GEWICHTSERFASSUNG

Sistema di pesatura elettronica con 4 sensori montati su apposito controtelaio integrale che permette il controllo del carico e dello scarico del prodotto con il carro in qualunque posizione.

Electronic weighing system with 4 sensors mounted on special integral framework that enables checking product loading and unloading with the trailer in any position.

Das elektronische System zur Gewichtserfassung verf gt ber 4 Sensoren, die auf dem integralen Gegenrahmen montiert sind und eine Kontrolle w hrend der Beladung und Entladung des Produktes bei jedweder Position des Wagens gew hrleisten.

Controtelaio per Desilmix/3.
Counterframe for DESILMIX/3.
Doppelchassis f r DESILMIX/3.

IL MASSIMO DELLA PRATICITA

CARRI TRINCIA-MISCELATORI A 2 COCLEE

La serie CONDOR equipaggiata con un sistema di trasmissione delle coclee con scatola a ingranaggi in bagno olio, MENO POTENZA PI TAGLIO IN MINOR TEMPO.
Sistema con 2 coclee orizzontali convergenti, equipaggiate con coltelli seghettati in acciaio SI 55.
La serie Condor trincia e miscela rotoballe di fieno-paglia ed erba insilata, senza ricorrere a un pretaglio, con un limitato assorbimento di potenza. Il risultato della miscelazione di qualsiasi alimento una miscela soffice, omogenea e molto digeribile.
La serie Condor viene fornita anche nella versione con fresa desilatrice. I bracci della fresa sono montati esternamente rispetto al cassone del carro per facilitare il carico di grossi quantitativi di prodotto, sotto qualsiasi forma (esempio balloni interi).

The maximum functional capacity. Cutter mixer wagons with 2 feed screws.
The CONDOR Series is equipped with a transmission by oil bath gears case; *THIS MEANS LESS POWER, QUICKER CUTTING.*
A system with 2 horizontal Archimedean screws equipped with saw-toothed knives in SI 55 stainless steel. The Condor series cuts and mixes bales of straw-hay and ensiled grass, without pre-cutting, with limited power absorption.
The result of mixing any feed is a soft, homogeneous, easily digestible mixture.

The Condor series is also supplied with cutter for ensiled products.
The cutter arms are mounted outside the trailer body to facilitate loading of large amounts of any type of product (e.g. entire big bales).

Trinciatura rapida con appositi coltelli speciali.
Fast shredding with special knives.
Schneller H ckselvorgang mit Spezialmessern.

Desilatura potente e rapidit di carico.
Powerful and fast unloading of ensiled product.
Leistungsf hige Silage-Entnahmefr se, schnelle Beladung.

Scatola a ingranaggi in bagno olio.
Oil bath gears case.
Ibad laufender Zahnrad bersetzung.

GILIOLI
TRINCIAMISCELATORI

		CONDOR / MIX senza fresa - *without cutter* - ohne Fr se						CONDOR / DX con fresa - *with cutter* - mit Fr se					
Mod		75	95	125	155	185	205	65	85	105	135	165	185
A Altezza - *Height* H he	mm	2595	2695	2795	2910	3010	3110	2595	2695	2795	2910	3010	3110
B Larghezza - *Width* Breite	mm	1800	1900	2180	2230	2480	2480	2150	2150	2240	2330	2480	2480
C Lunghezza - *Length* L nge	mm	4790	5310	5790	6220	6690	6870	5320	5840	6310	6740	7210	7390
D Carreggiata esterna *Track* - Spurweite	mm	1800	1900	2180	2230	2480	2480	2150	2150	2240	2330	2480	2480
E Altezza max fresa *Max. cutter heigh* Max. H he Fr se	mm	-	-	-	-	-	-	4300	4970	5500	5350	5900	6150
F Altezza scarico *Unloading height* Abladeh he	mm	Variabile a richiesta - *Variable on request* Auf Anfrage variabel											
Massa - *Mass* - Masse	Kg	3900	4300	4700	5300	5900	6400	4600	5000	5500	6400	7100	7800
Potenza assorbita *Power absorbed* Leistungsaufnahme	HP	60	65	75	85	100	110	65	70	80	90	110	120

Die H chstzweckm §igkeit. Schneid-Misch-Wagen mit 2 Schnecken.
Die Serie CONDOR ist mit Mischschnecken mit im Ibad laufender Zahnrad bersetzung;
WENIGER KRAFTAUFWAND, GRO§ERE SCHNEIDKRAFT IN GERINGERER ZEIT.
System mit zwei konvergenten, horizontalen F rderschnecken mit S gemessern aus SI 55 — Stahl.
Die Serie Condor h ckselt und mischt mit beschr nkter Leistungsaufnahme Rundballen von Stroh-Heu sowie in Silos gelagertes Gras ohne Bedarf eines Vorschnitts.
Das Ergebnis der Mischung jedes Futtermittels ist eine sehr weiche, homogene und leicht verdauliche Mischung.
Die Serie Condor wird auch in der Version mit Silo-Entnahmefr se geliefert.
Die Arme der Fr se sind in Bezug auf den Wagenkasten au§en angebracht, um das Beladen mit gro§en Produktmengen jeglicher Form (z. B. ganze Ballen) zu erleichtern.

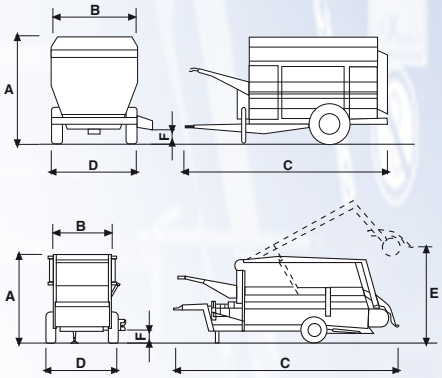

Altezza scarico, variabile a richiesta.
Unloading height, variable on request.
Abladeh he, auf Anfrage variabel.

Servocomandi posizionati sul trattore.
Servo-controls positioned on tractor.
Servosteuerung auf dem Traktor.

Piedino ad azionamento idraulico.
Hydraulically operated foot.
Hydraulisch gesteuerter Fu§.

Sistema di pesatura elettronica
Electronic weighing system
Das elektronische System

Accurato studio di ogni singolo componente per sviluppare la massima affidabilit ed efficienza dei nostri carri.

Careful design of each single component to develop the utmost reliability and efficiency of our trailers.

Die sorgf ltige Projektierung jeder einzelnen Komponente garantiert eine optimale Zuverl ssigkeit und Leistungsf higkeit unserer Wagen.

Da oltre 40 anni i nostri carri sono progettati e costruiti integralmente nei nostri stabilimenti: oltre a garantirne la massima robustezza costruttiva, ne assicuriamo direttamente un efficiente Servizio di Assistenza e la fornitura dei ricambi nel tempo.

For 40 years our trailers have been designed and manufactured entirely in our plants: as well as ensuring the utmost construction sturdiness we directly assure an efficient Technical Service and the supply of spare parts over time.

Seit 40 Jahren werden unsere Wagen ausschlie§lich in unseren Betrieben projektiert und hergestellt: Aufgrund dieser Tatsache garantieren wir daher nicht nur f r eine optimale Solidit t unserer Produkte, sondern auch f r einenleistungsf higen Kundendienst sowie die schnelle Lieferung von Ersazteilen.

Funzionale flessibilit di costruzione per soddisfare le specifiche esigenze di ogni singolo allevamento. - *Functional versatility to meet the specific requirements of each single farm.* - Funktionelle Flexibilit t wird den besonderen Erfordernissen eines jeden Tierzuchtbetriebes gerecht.

I dati tecnici sono puramente indicativi. Al fine di una migliore visualizzazione dei dettagli, nelle illustrazioni possono essere stati smontati certi dispositivi di protezione; al di fuori di questi casi particolari e in tutte le circostanze, dette protezioni devono tassativamente rimanere montate in conformit al manuale d uso e manutenzione.

The technical data are purely indicative. During machine demonstrations some protective devices can be removed for a more detailed analysis. In all other circumstances, these protections must necessarily remain in place in conformity with use and maintenance directions.

Die Technischen Daten sind absolut unverbindlich. F r eine bessere Anzeige der Details sind in den Abbildungen manche Schutzabdeckungen entfernt worden; diese Abdeckungen m ssen jedoch immer angebracht sein und d rfen in bereinstimmung mit der Betriebs- und Wartungsanleitung weder ver ndert noch abgenommen werden.

GILIOLI
TRINCIAMISCELATORI

SISTEMI DI MISCELAZIONE ZOOTECNICI
Via Asolana, 114/116 - 25018 Montichiari (Bs) Italy
Tel ++39 030 9650099 - Fax ++39 030 9962262
www.italmix.it • Email: info@italmix.it

Email: commercialegilioli@italmix.it
Tel ++39 333 1214225

campbelladv.com 44512 IT/GB/DE - Rev. 02